Particolare cunetta in c.a. - Scala 1:10

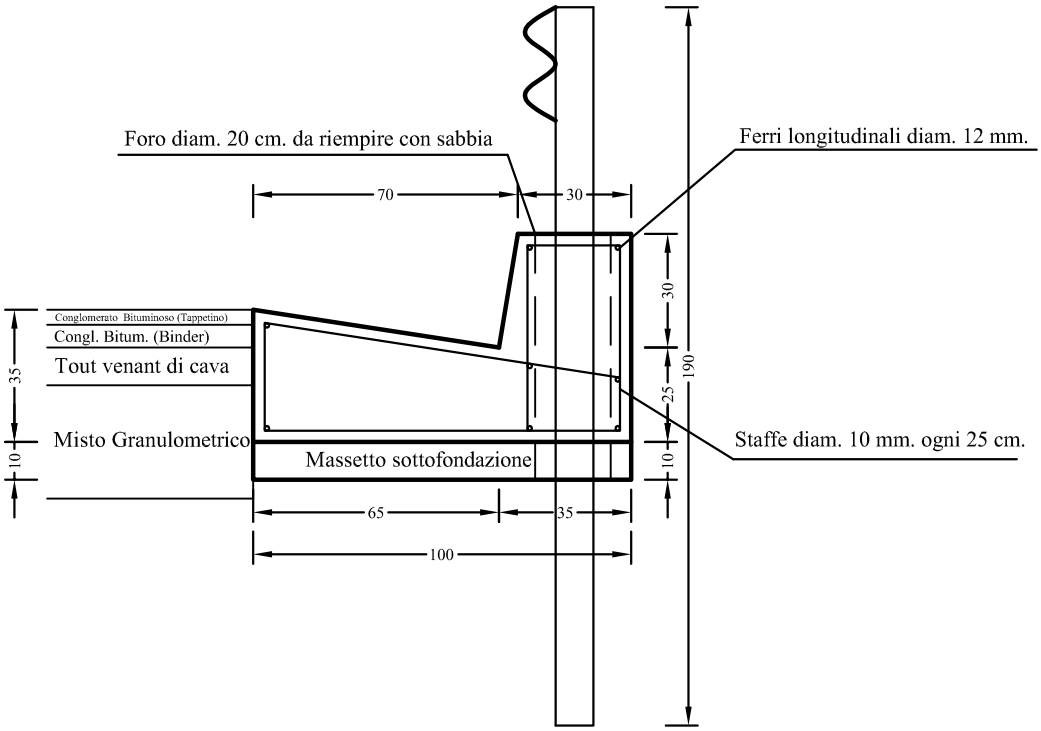
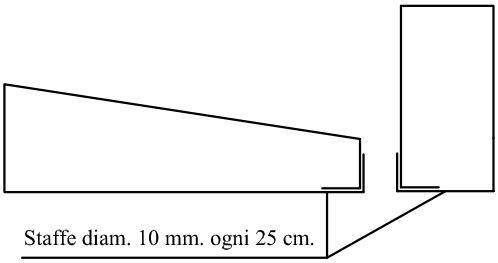
ESECUTIVO ARMATURA